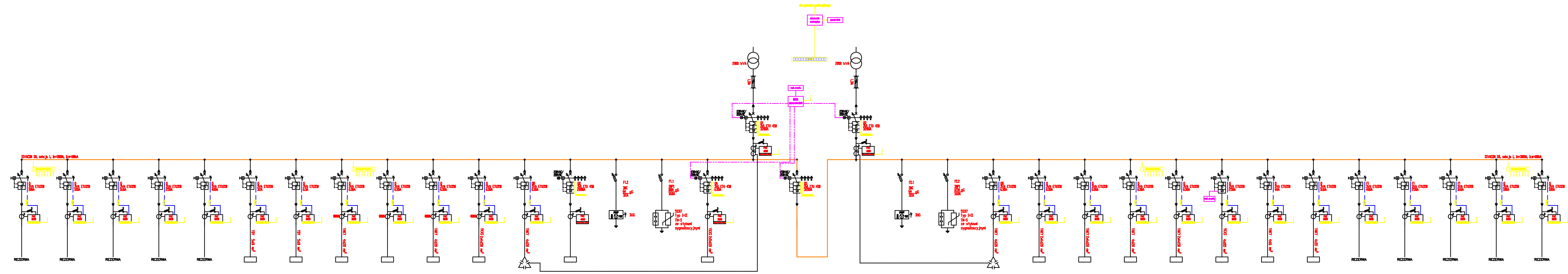

- -	-	3VA100A		-
- -	-	3VA100A		-
- -	-	3VA160A		-
- -	-	3VA250A		-
- -	-	3VA400A		-
PTK Centertel	-	3VA 32A	YDY 5x10 mm²	-
PTK TELEDESKOD	-	3VA63A	YDY 5x10 mm²	-
RFK-1	-	3VA630A	YAKY 4x120 mm²	-
RFK-3	-	3VA630A		-
SZP Pompownia	-	3VA630A	YAKY 4x120 mm²	-
RK Milenium I	-	3VA630A	Typ_kabla_tabela2x4x150 mm²	-
BK-1	-	3VA630A	YAKY 4x120 mm²	-
zespół kogeneracyjny	1MVA	3VL 2000A		-
Kontrola napięcia		3NC 32A 3P		
Ochrona przepięciowa		3NP1 160A		
Istn. agregat 350kVA	350kVA	3VL 630A	Typ_kabla_tabela 2x5x120 mm²	-
zasilacz nr 1	-	3VL 3200A	LDA	-
sprzęgło	-	3VL 3200A		-
zasilacz nr 2	-	3VL 3200A	LDA	-
Kontrola napięcia		3NC 32A 3P		
Ochrona przepięciowa		3NP1 160A		
BK-2	-	3VA630A	YAKY 4x120 mm²	-
RFK-2	-	3VA630A	YAKY2x4x120 mm²	-
RFK-4	-	3VA630A	YAKY2x4x120 mm²	-
SZP Pompownia	-	3VA630A	YAKY 4x120 mm²	-
RFK-5	-	3VA630A	YAKY2x4x150 mm² Typ_kabla_tabela	-
RP-MI Milenium I	-	3VA250A	4x185 mm²	-
RO	-	3VA40A	YAKY 4x16 mm²	-
SUV RO	-	3VA160A	YAKY 4x35 mm²	-
- -	-	3VA400A		-
- -	-	3VA250A		-
- -	-	3VA160A		-
- -	-	3VA100A		-
- -	-	3VA100A		-

"ETA" Sp. z o.o., Nowy Sącz

Budynek stacji transformatorowej

Miejskie Przedsiębiorstwo Energetyki Cieplnej Spółka z o.o.
w Nowym Sączu ul. Wiśniowieckiego 56
33-300 Nowy Sącz

PROJEKT BUDOWLANY
modernizacja układu zasilania

SCHEMAT IDEOWY

1:100

1

INSTALACJE ELEKTRYCZNE